МК-150-2х32

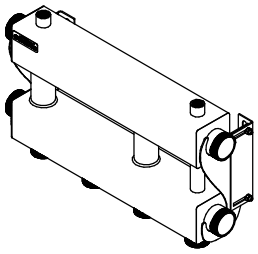

ТЕХНИЧЕСКИЙ ЛИСТ

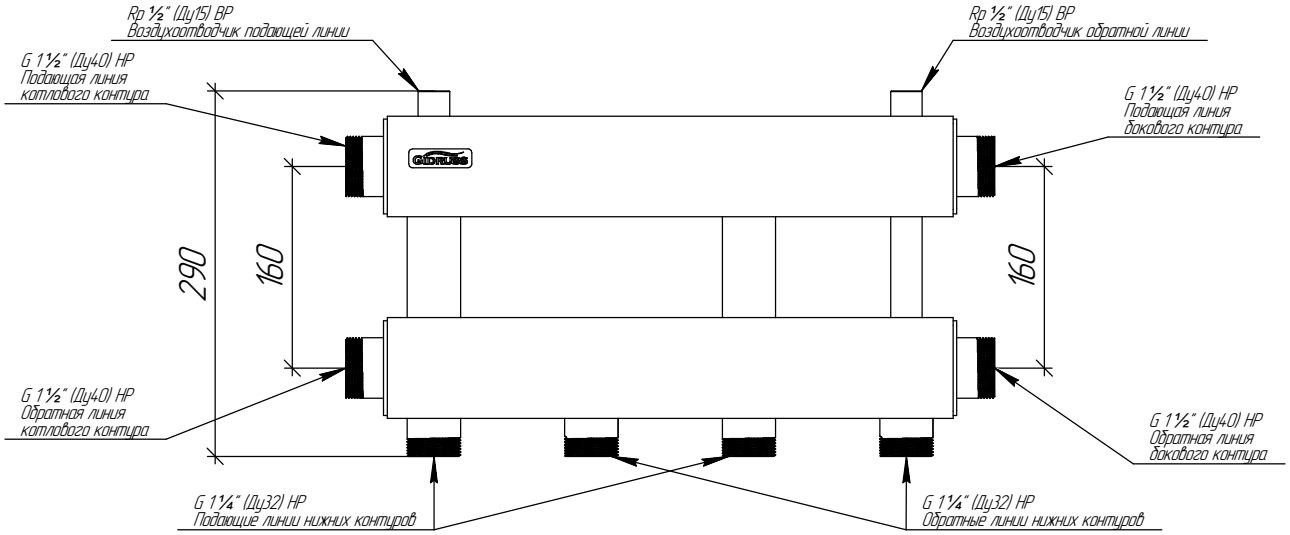

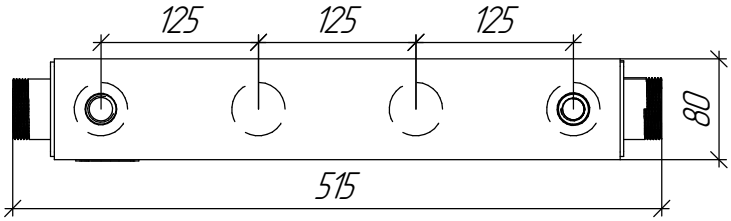

Монтажные размеры

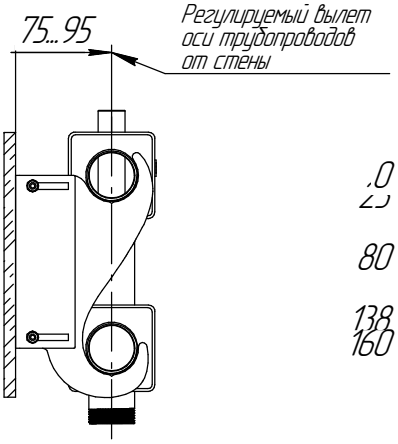

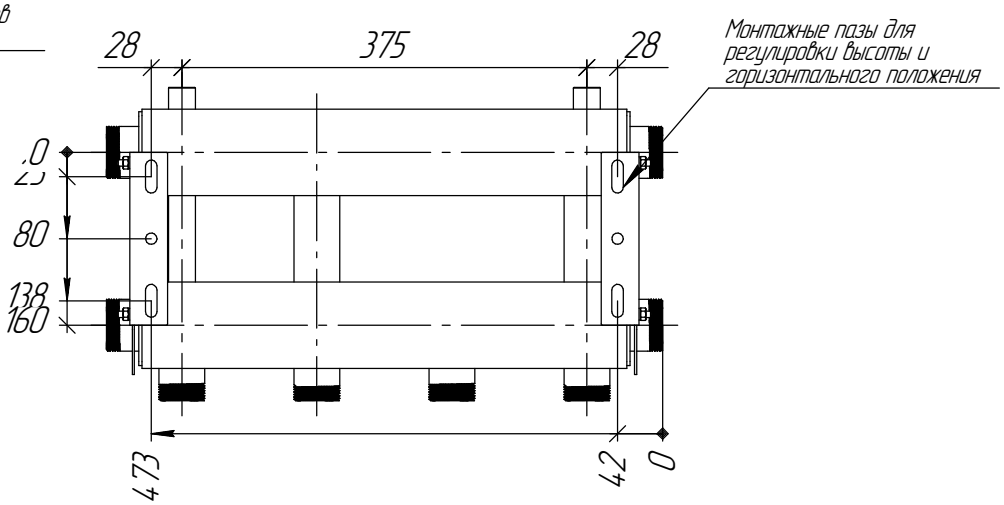

Основные характеристики

Рабочее давление, бар 6
Материал изготовления ..... Конструкционная сталь 09Г2С
Наружная поверхность ..... Черный муар металлик
Упаковка ..... Картонная коробка, защитные заглушки GIDRUSS
Монтажные элементы в к-те поставки K.UMS.DN40-160.B

Арт. 1P 01505 17

Изм.	Лист	№ докум.	Подп.	Дата	МК-150-2х32	Лист
				29.09.2022		

Подп. и дата | Инв. № дубл. | Взам. инв. № | Подп. и дата | Инв. № подл.

Копировал | Формат А4